적용규격
SPECIFICATION APPLIED

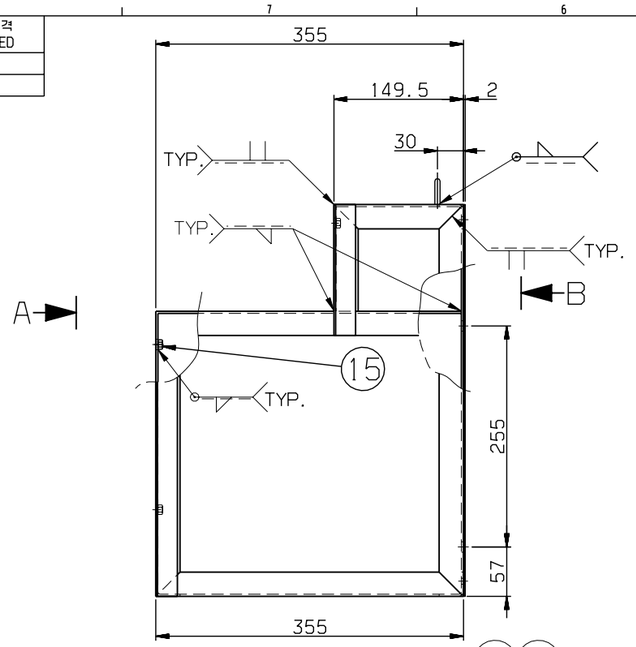

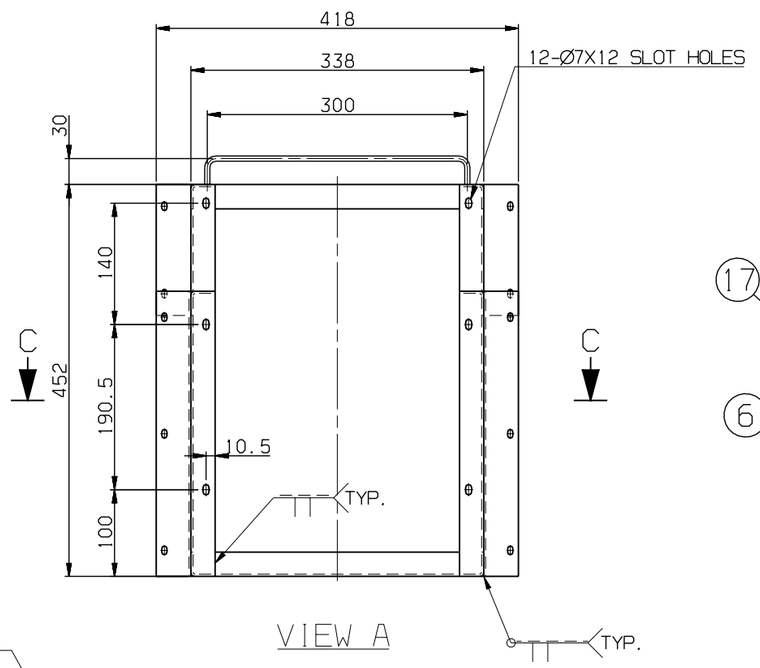

VIEW A

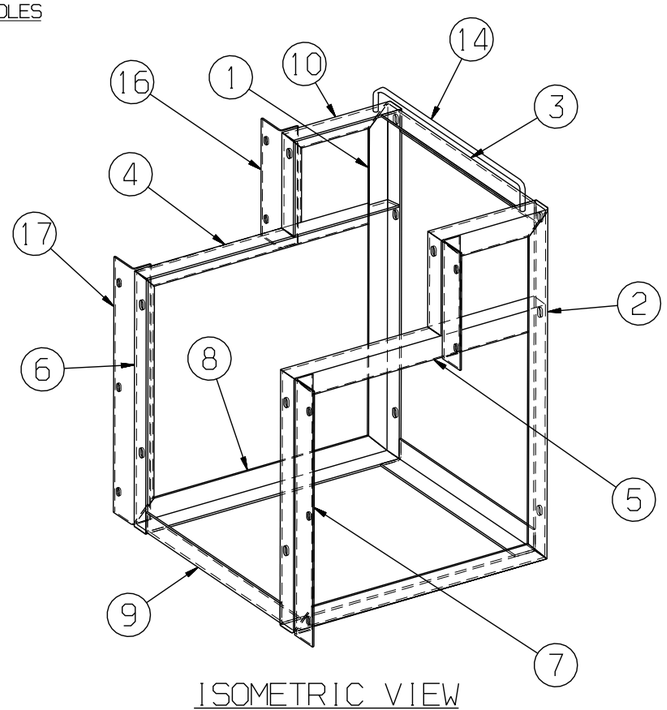

ISOMETRIC VIEW

NOTE.
1. PART 11 AND 12 SHALL BE BONDED BY PART 13.
2. THE SHARP EDGE SHALL BE REMOVED.

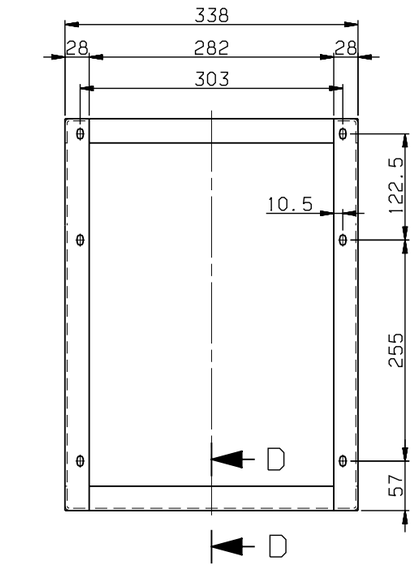

VIEW B

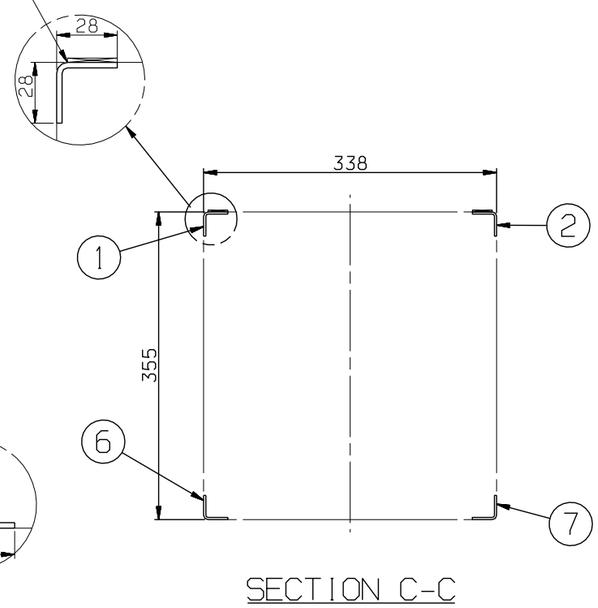

SECTION C-C

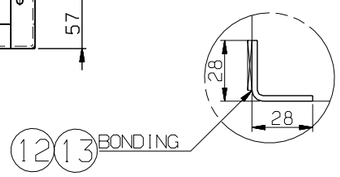

SECTION D-D
SCALE=1/2

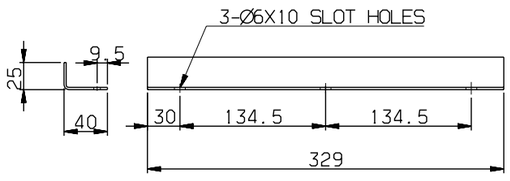

DETAIL 17
SCALE=1/4

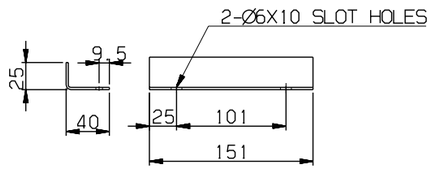

DETAIL 16
SCALE=1/4

17	RFP57019AN0-017	BRACKET	SUS304	2		T2
16	RFP57019AN0-016	BRACKET	SUS304	2		T2
15	RS60401-007S	NUT, HEX	SUS304	6		M6
14	RFP57019AN0-014	WIRE SUPPORT	SUS304	1		Ø6
13	RFP57019AN0-013	ADHESIVE	ASSY	SET		
12	RFP57019AN0-012	PAD	NEOPRENE RUBBER	2		T2X23X282
11	RFP57019AN0-011	PAD	NEOPRENE RUBBER	2		T2X23X452
10	RFP57019AN0-010	ANGLE	SUS304	2		LA T2.5X28X28X149.5
9	RFP57019AN0-009	ANGLE	SUS304	1		LA T2.5X28X28X282
8	RFP57019AN0-008	ANGLE	SUS304	2		LA T2.5X28X28X355
7	RFP57019AN0-007	ANGLE	SUS304	1		LA T2.5X28X28X329
6	RFP57019AN0-006	ANGLE	SUS304	1		LA T2.5X28X28X329
5	RFP57019AN0-005	ANGLE	SUS304	1		LA T2.5X28X28X352.5
4	RFP57019AN0-004	ANGLE	SUS304	1		LA T2.5X28X28X352.5
3	RFP57019AN0-003	ANGLE	SUS304	2		LA T2.5X28X28X282
2	RFP57019AN0-002	ANGLE	SUS304	1		LA T2.5X28X28X452
1	RFP57019AN0-001	ANGLE	SUS304	1		LA T2.5X28X28X452

품번 NO.	부품 번호 PART NO.	품명 DESCRIPTION	재질 MATERIAL	수량 Q'TY	중량 W.T	비고 REMARKS

일반공차 GENERAL TOLERANCE					
길이 LENGTH	~ 40	2	4		
	~ 30	2	3		
	~ 10	1	1.5		
	< 3	0.5	1		
	~3150	-	7		
	~1600	4	5		
	~ 800	3	4		
	~ 400	2	3		
	~ 200	1.5	2		
	~ 100	1	1.5		
등급 GRADE		A	B		
주조, 구조물 CASTING (±)					
~ 20M	8	14	24		
~ 15M	7	12	21		
~ 12M	6	10	18		
~ 8M	5	8	14		
~ 4M	4	6	11		
~ 2M	3	4	8		
~ 1M	2	3	6		
~ 315	1	2	4		
~ 120	1	2	3		
~ 30	1	1	1		
등급 GRADE		A	B	C	
용접 구조물 WELDING (±)					
~ 20M	-	6.0	8.0		
~ 15M	-	5.0	7.0		
~ 12M	-	4.0	6.0		
~ 8M	-	3.0	5.0		
~ 4M	0.8	2.0	4.0		
~ 2M	0.5	1.2	3.0		
~ 1M	0.3	0.8	2.0		
~ 315	0.2	0.5	1.2		
~ 120	0.15	0.3	0.8		
~ 30	0.1	0.2	0.5		
3~6	0.05	0.1	0.2		
등급 GRADE		A	B	C	
기계 가공품 MACHINING (±)					
규정되지않은 일반공차표 GENERAL TOLERANCE					

기호 MARK	일자 DATE	변경 내역 DETAIL OF REVISION(E.C ZONE)	설변번호 E.C NO.	설계 DGN	검도 CHK	승인 APP

참고번호 REF. NO.

승인 APP	H.G.RYU 2009.01.21	재질 MAT'L	명칭 TITLE	FRAME, TMS		
검도 CHK	H.S.KIM 2009.01.21	총중량 G.W				
설계 DGN	Y.D KIM 2009.01.19	일반공차 MC B WD B CT B	도면번호 DRG. NO	RFP57019AN0 MS	Ver.	00
제도 DRG	S.M PARK 2009.01.19	SIZE A2	SCALE 1/5	매수 SHEET 1 of 1	Rev.	--

HYUNDAI Rotem 현대로템주식회사

08-3D5101
RFP-
본-PRJT
정리번호

본 도면은 당사 재산으로서 허가없이 무단복사/배포 금지됨. PROPERTY OF ISSUING ENTITY. CANNOT BE DISTRIBUTED OR REPRODUCED WITHOUT AUTHORIZATION.

CATIA